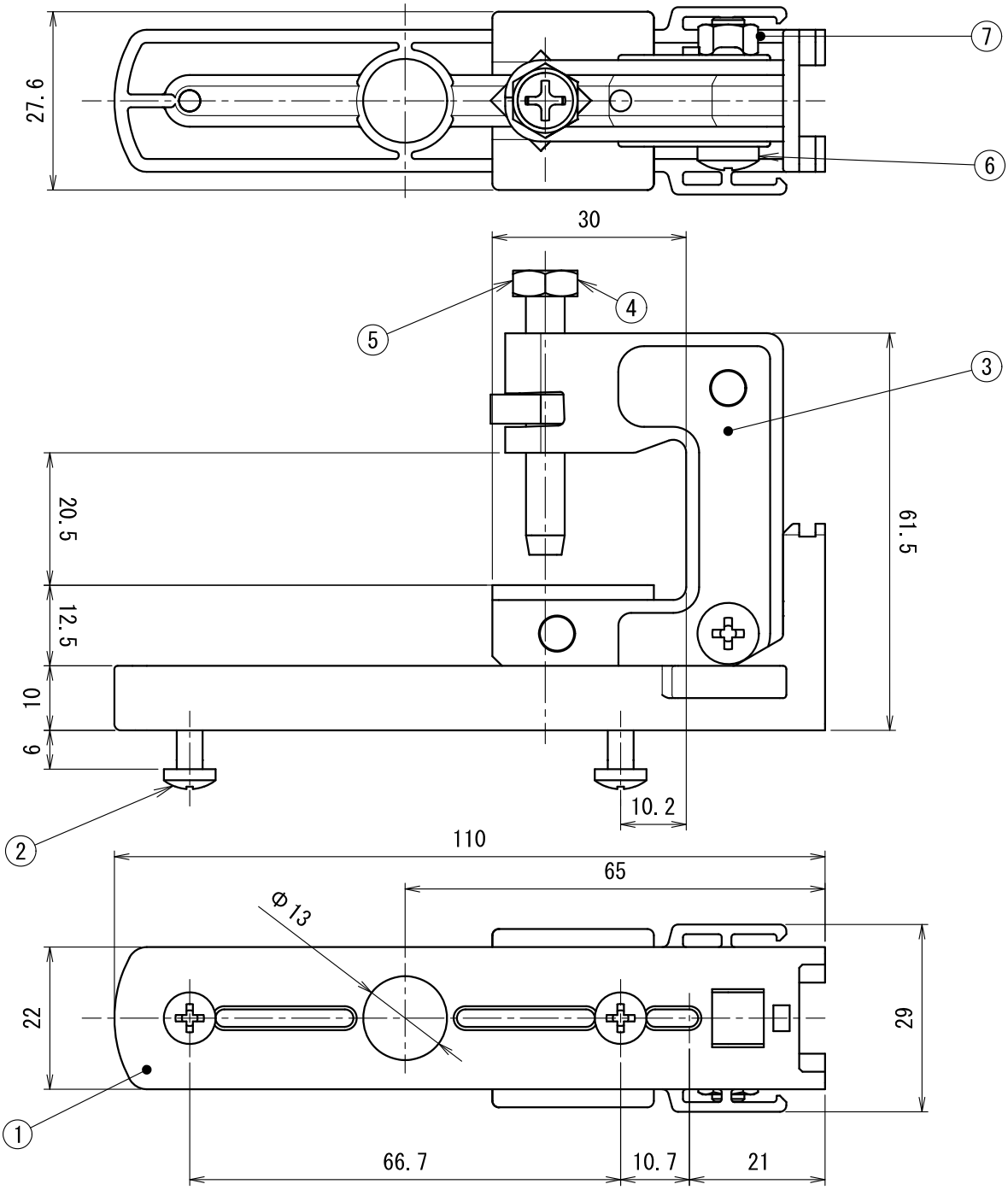

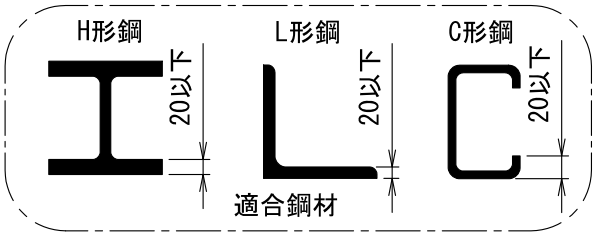

符号	名　　称	材　質	個数	備　　考
7	六角ナット	SWRM	1	M5 三価クロメートめっき
6	(+−) なべ小ねじ	SWRM	1	M5×22 座金,ばね座金付 三価クロメートめっき
5	四角ナット	SWRM	1	M6 三価クロメートめっき
4	(+−) アプセットボルト	SWRM	1	M6×40 くぼみ先 三価クロメートめっき
3	クランプ本体	SPHC	1	三価クロメートめっき
2	(+) なべPタイトねじ	SWCH	2	4×16 三価クロメートめっき
1	本体	PVC	1	―

製品仕様図		
尺度	品名	感知器専用台座（H・L・C形鋼用）
1/1		K−HLC
第三角法	図番	PV67971C3

未来工業株式会社